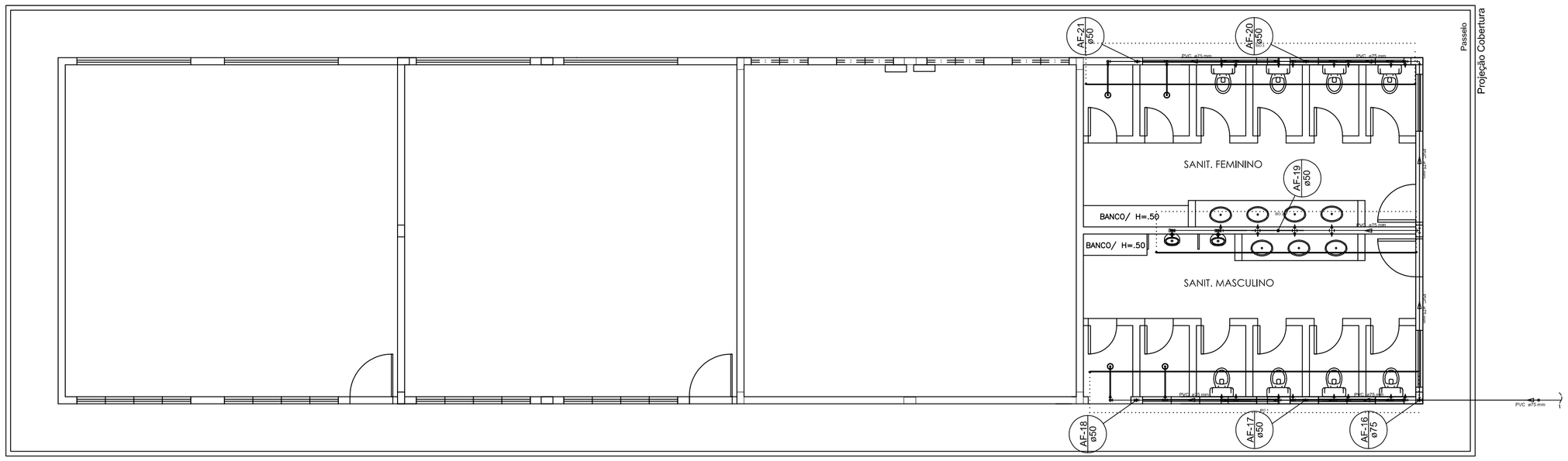

PLANTA BAIXA - BLOCO DE SALAS
ESCALA: 1/50

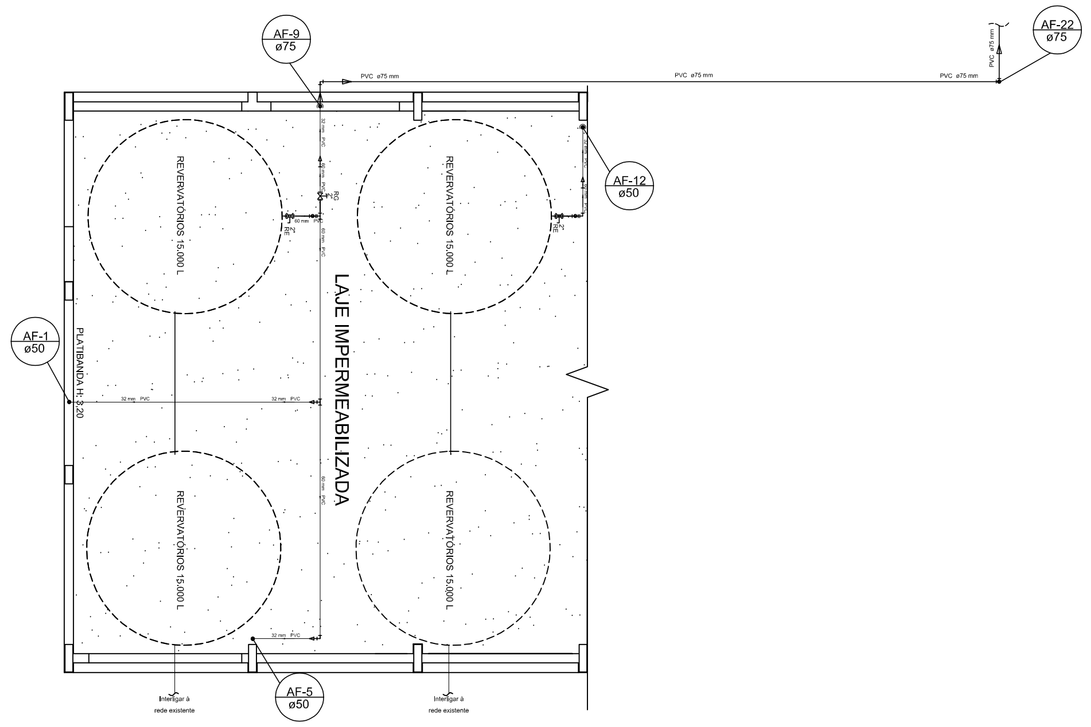

PLANTA BAIXA - COBERTURA
ESCALA: 1/50

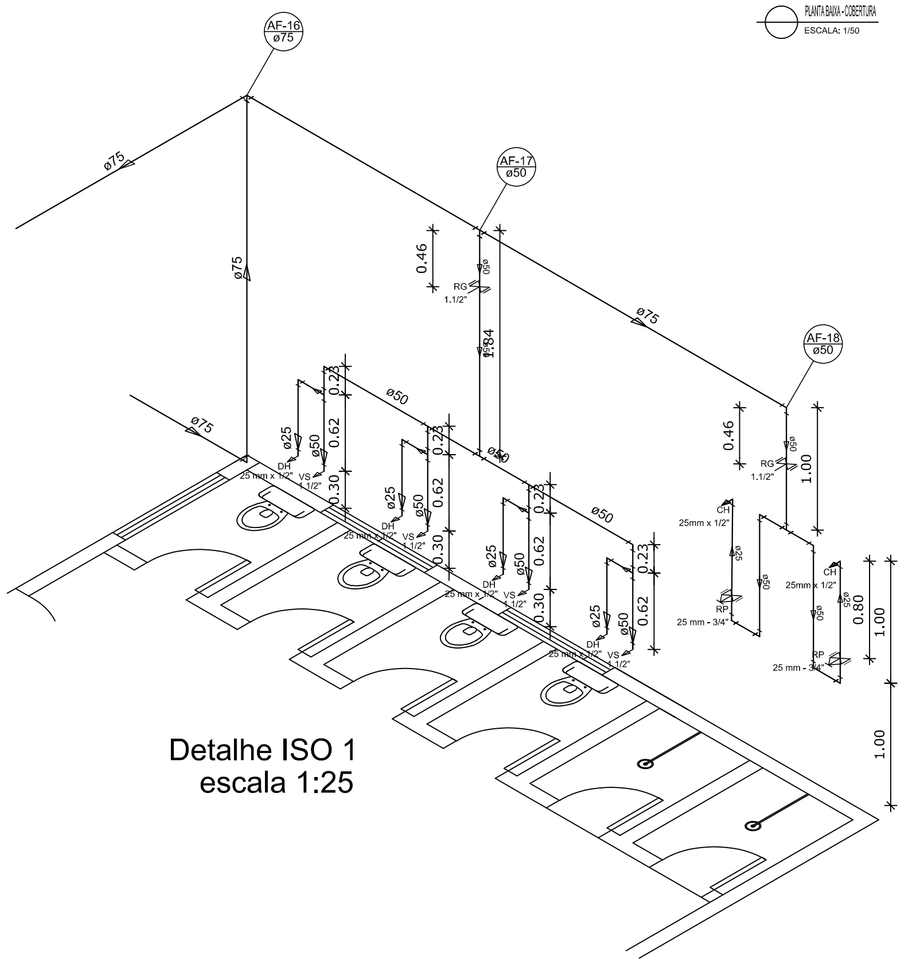

Detalhe ISO 1
escala 1:25

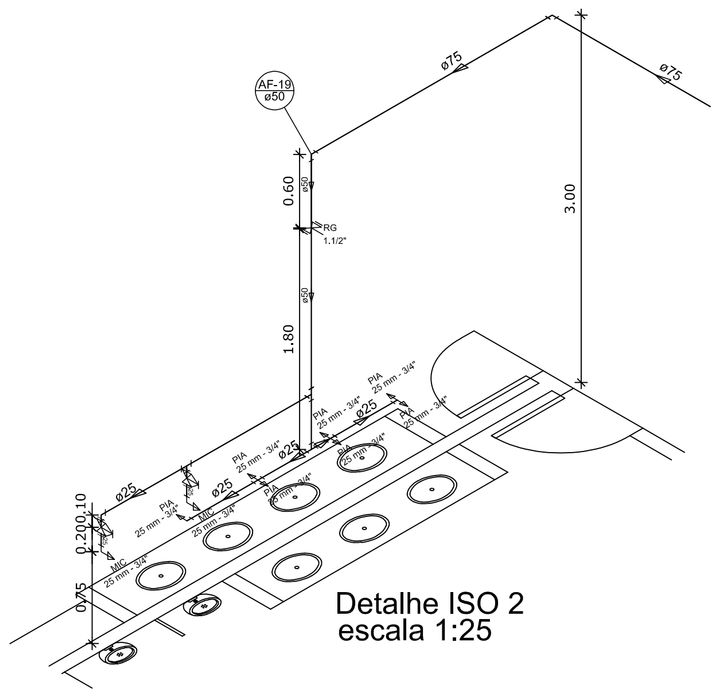

Detalhe ISO 2
escala 1:25

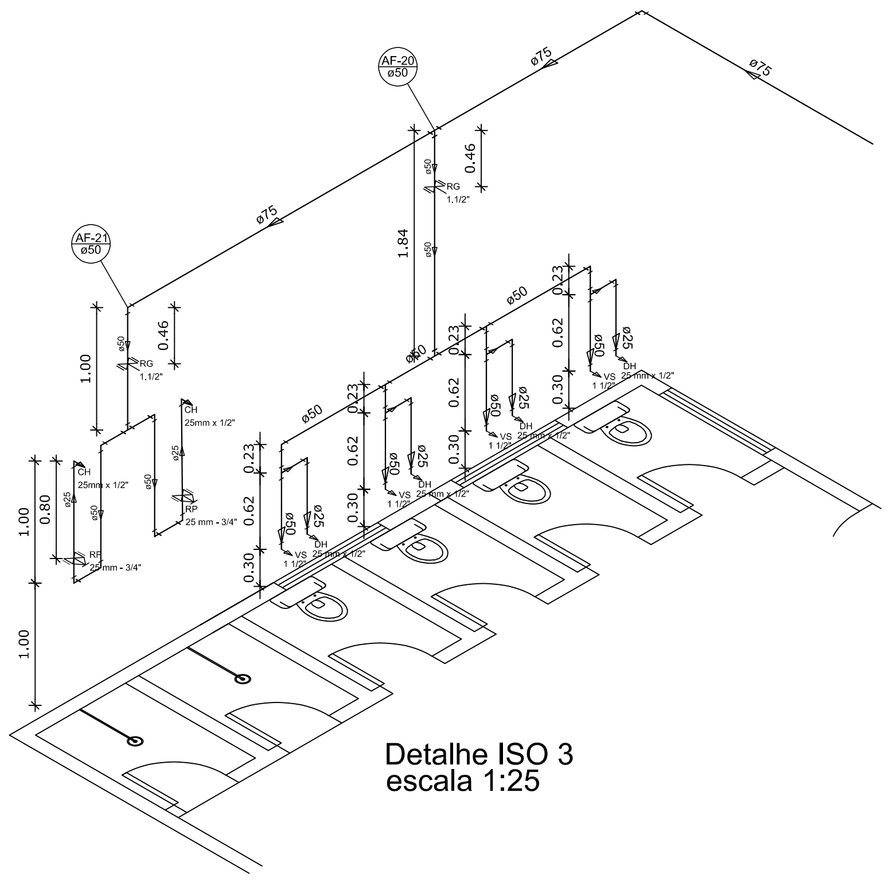

Detalhe ISO 3
escala 1:25

LEGENDA DAS INDICAÇÕES	
BB	Bebedouro com joelho de 90° • 25 mm • 1/2"
CH	Chuveiro • 25mm x 1/2"
DH	Ducha Higiênica • 25 mm x 1/2"
LV	Lavatório com joelho de 90° • 25 mm • 1/2"
MLR	Máquina de lavar roupa com Te de 90° • 25 mm • 3/4"
PIA	Pia de cozinha com joelho de 90° • 25 mm • 1/2"
PR	Purificador com joelho 90° • 25 mm • 1/2" • FNDE
RP	Registro de Pressão com PVC soldável • 25 mm • 3/4"
RG	Registro de gaveta c/canopla cromada c/PVC soldável • 3/4"
TLR	Tanque de lavar com joelho de 90° • 25 mm • 3/4"

LEGENDA
ALIMENTADOR
HIDRÔMETRO
REGISTRO BRUTO GAVETA INDUSTRIAL C/ PVC SOLDÁVEL • RG
REGISTRO BRUTO GAVETA EUROPA C/ PVC SOLDÁVEL • RG
REGISTRO DE PRESSÃO C/ PVC SOLDÁVEL • RP
REGISTRO DE GAVETA C/ CANOPLA CROMADA C/ PVC SOLDÁVEL • RG

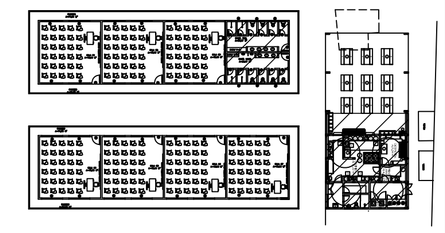

PREFEITURA MUNICIPAL DE IRAQUARA - BA

REFORMA E AMPLIAÇÃO DA ESCOLA MUNICIPAL ROBERTO FIGUEIRA SANTOS

PROJETO HIDRÁULICO - BLOCO DE SALAS

RESPONSÁVEL TÉCNICO
Renata Regina Oliveira Gonçalves
Arquitetura e Urbanista
CAU - BA nº A1960830
RRT EM ANEXO

RENATA REGINA OLIVEIRA GONCALVES:06 365405247
Assinado de forma digital por RENATA REGINA OLIVEIRA GONCALVES:06 Dados: 2022.02.18 15:10:11 -03'00'
Designação Nacional de Pessoas Jurídicas
CPF: 094.205.404/47

SOLICITANTE
Prefeitura Municipal de Iraquara
Rua Rosalvo Félix, nº 252, Centro, Iraquara - BA

PREFEITURA MUNICIPAL DE IRAQUARA
CNPJ: 13.023.066/0001-29

ENDEREÇO DO PROJETO
Rua Do Prédio Escolar, S/N - Iraporanga, Iraquara - BA

DATA
18/02/2022

REVISÃO
R01

FOLHA
A0 08/16