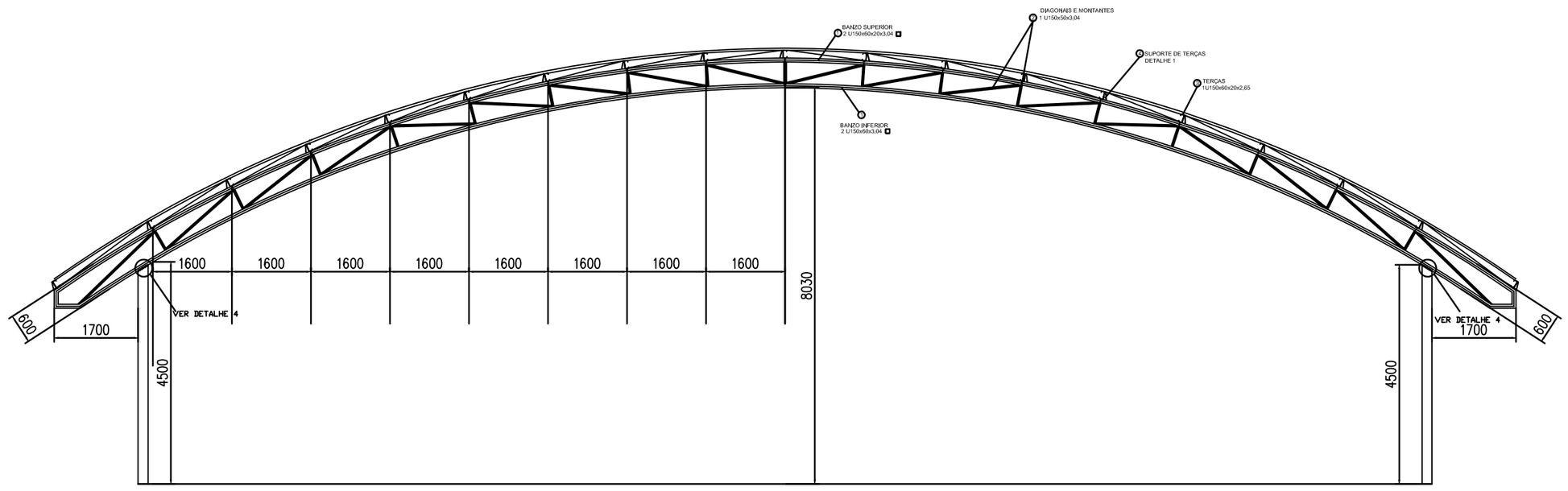

ARCO T1 (5X)
ESCALA 1:50

NOTAS–AÇO:

1– MEDIDAS EM CENTÍMETROS E NÍVEIS EM METROS, SALVO INDICAÇÃO CONTRÁRIA
2– ELETRODO E7018–G – SOLDAS EM TODO CONTORNO, USANDO FILETES DE DE SOLDA COM ESPESSURA DA MENOR DAS CHAPAS A SEREM UNIDAS
3– CORDÕES MÍNIMOS, SOLDAS DE CHANFROS E SOLDAS NÃO ESPECIFICADAS DEVERÃO SER EXECUTADAS DE ACORDO COM A NORMA AISC, SUJEITAS AOS CONTROLES PERTINENTES
4– A INSPEÇÃO DEVERÁ CERTIFICAR A QUALIDADE DAS SOLDAS, EMPENAMENTOS, BITOLAS DOS PERFIS E QUALIDADE DE TODA A MATÉRIA PRIMA
5– TODAS AS DIMENSÕES CONSTANTES DESTE DESENHO SÃO INDICATIVAS DE PROJETO, SERÃO DE RESPONSABILIDADE DO FABRICANTE TODAS AS MEDIDAS DOS DESENHOS DE DETALHAMENTO E FABRICAÇÃO
6– A FABRICAÇÃO E A MONTAGEM DEVERÃO ESTAR DE ACORDO COM AS NORMAS: ABNT, AISC, AWS, ASTM
7– MATERIAS
–CHAPAS e PERFIS EM CHAPA DOBRADA : AÇO SAE 1020.
–CHUMBADORES E OUTRAS BARRAS CIRCULARES LISAS : AÇO SAE 1020.
8– PINTURA COM SILICATO DE ZINCO OU SIMILAR, PARA A PROTEÇÃO DA ESTRUTURA
9– CONFIRMAR TODAS AS MEDIDAS NA MONTAGEM

ARCOS

ELEMENTO	DESCRIÇÃO	QUANTIDADE	PESO DA PEÇA	PESO TOTAL (Kg)	OBSERVAÇÃO
(1) BANZOS	2U150x60x3.04	732,96 m	6,30 (Kg/m)	4617,65	
(2) DIAGONAIS E MONTANTES	1U150x50x3.04	292,68	6,30 (Kg/m)	1843,88	
	TOTAL	–	–	6461,53	

TERÇAS

ELEMENTO	DESCRIÇÃO	QUANTIDADE	PESO DA PEÇA	PESO TOTAL (Kg)	OBSERVAÇÃO
(1)	1U100x50x20x2.65	568,0 m	6,03 (Kg/m)	3425,04	
(2)	CH#4,75mm	3,0 (m²)	37,29 (Kg/m²)	111,87	
Correntes	1" x 3/16"	408,60	1,73 (Kg/m)	708,60	
	TOTAL			4245,51	

PILARES

ELEMENTO	DESCRIÇÃO	QUANTIDADE	PESO DA PEÇA	PESO TOTAL (Kg)	OBSERVAÇÃO
Pilares	CS 250x52	54,00	52,00 (Kg/m)	2808,00	
	TOTAL			2080,00	

CONTRAVENTAMENTO–BARRA ø 5/8"– 485,0m
TELHAS TRANSLÚCIDAS– 172,0m²
TELHAS METÁLICAS ONDULADAS DE AÇO ZINCADO COM ESPESSURA DE 0,5mm– 1012,0m²

OBS. SOBRE A LISTA DE MATERIAL
1– ESTA LISTA É ORIENTATIVA PARA ORDEM DE GRANDEZA DA QUANTIDADE E PESO (APROXIMADOS) SEM PERDAS.
A LISTA COMPLETA DEVERÁ SER DEFINIDA PELO FABRICANTE DA ESTRUTURA, APÓS O DETALHAMENTO DA MESMA.
2– O PESO INDICADO, NÃO CONTEMPLA ELEMENTOS TAIS COMO: SOLDAS, PARAFUSOS, CHUMBADORES, CONTRAVENTAMENTOS, etc. ADICIONAIS DE PESO SERÃO PREVISTOS PELO FABRICANTE DA ESTRUTURA.

OBS:
1-CASO SEJA VERIFICADO ALGUMA IMCOMPATIBILIDADE DO PROJETO COM A ESTRUTURA EXISTENTE, O PROJETISTA DEVERÁ SER CONSULTADO.

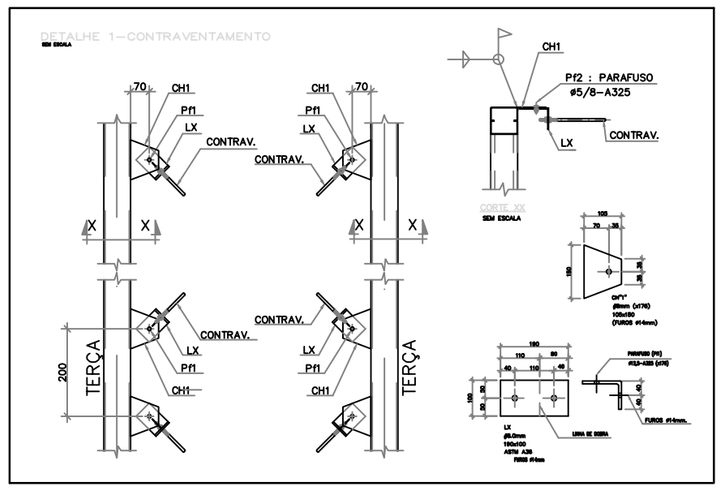

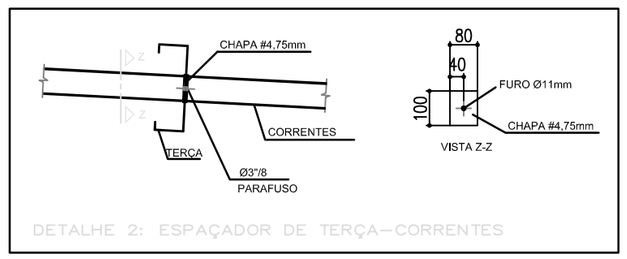

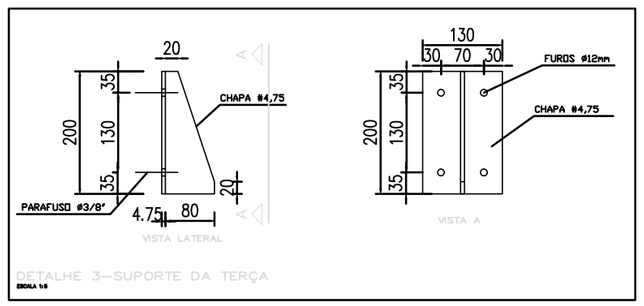

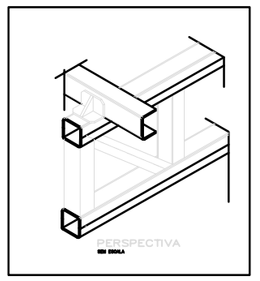

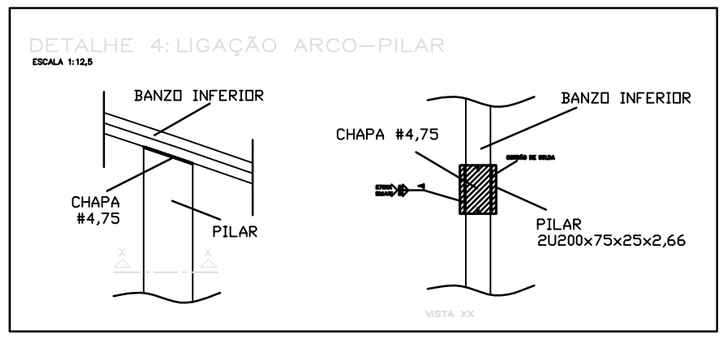

RENATA REGINA OLIVEIRA GONCALVES:06436540547
Assinado de forma digital por RENATA REGINA OLIVEIRA GONCALVES:06436540547
Dados: 2022.03.23 10:30:48 -03'00'

UNIDADE ESCOLAR	UNIDADE ESCOLAR
NRE	00
ENDEREÇO	ENDEREÇO
MUNICÍPIO	MUNICÍPIO
PROJETO	QUADRA 18X30
TÍTULO	PLANTA DE COBERTURA
CADASTRO	SECRETARIA DA EDUCAÇÃO DO ESTADO DA BAHIA
DESENHO	COP
CADASTRO ANTERIOR	SEC
PRANCHA	03/03
DATA	OUT/2018
ESCALA	1/100
FORMATO	A2
ARQUIVO	.